Siempre confiable...

AgroAr®

Mixer
M7009

Mezclador y Distribuidor de Ración

CAPACIDAD	7 Mts ³ (3000 Kgs aproximadamente)
PESO	2250 kg
POTENCIA MINIMA REQUERIDA	70 HP
FONDO:	Construído en chapa de acero 3/16 **cambiable,** con drenaje.
TIEMPO DE MEZCLADO	2 a 5 minutos
REDUCCION Y TRANSMISIÓN	A cadenas y engranajes tratados de 1" y 1 ¼"
MATERIALES QUE PROCESA	Silajes de sorgo, maíz y pasturas **picados finos.** Concentrados y subproductos secos. Granos. Rollos de Heno molidos (Fibra 3 a 4 cm máximo) etc.
DESCARGA	Noria lateral de **2 sinfines** accionada por motor hidráulico incorporado, de accionamiento **independiente.**
TIEMPO DE DESCARGA	Regulable, mínimo 2 minutos.
APERTURA Y CIERRE COMPUERTA DESCARGA	Hidráulica, de accionamiento **independiente.**
REGULACION DE ALTURA DE DESCARGA	Hidráulica, de accionamiento **independiente.**
SISTEMA DE SEGURIDAD	**Doble Zafe** – Con Fusible en barra cardánica y en engranaje reductor primario.
RODADOS	2 – 1000 X 16 (14 T) Alta flotación Opcional: 2 – 900/1000 x 20
OPCIONALES:	BALANZA ELECTRONICA | LONA | PLACA IMANTADA

AgroAr® Máquinas Agrícolas S.A.

Mezclador y Distribuidor de Ración Mixer M7009

Concesionario

Modificaciones sin previo aviso

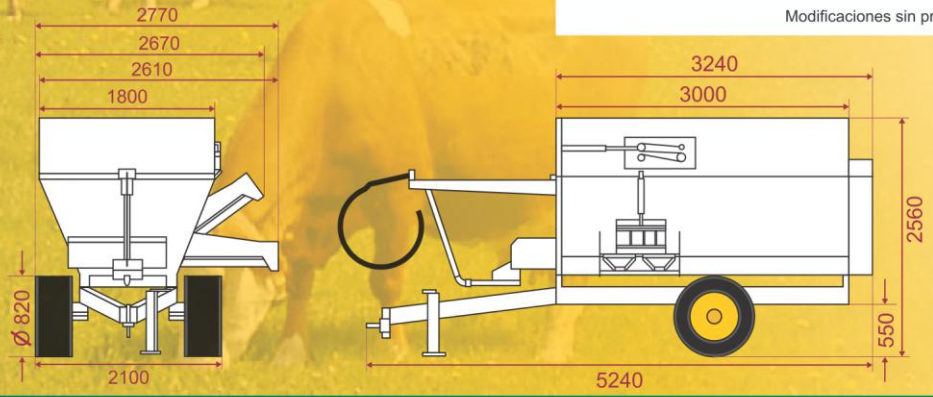

ÁREA INDUSTRIAL - Tel-Fax: (03492) 470871 / 470809 - (2447) SAN VICENTE (Santa Fe) - Argentina - e-mail: agroarsa@agroarsa.com.ar - web: www.agroarsa.com.ar